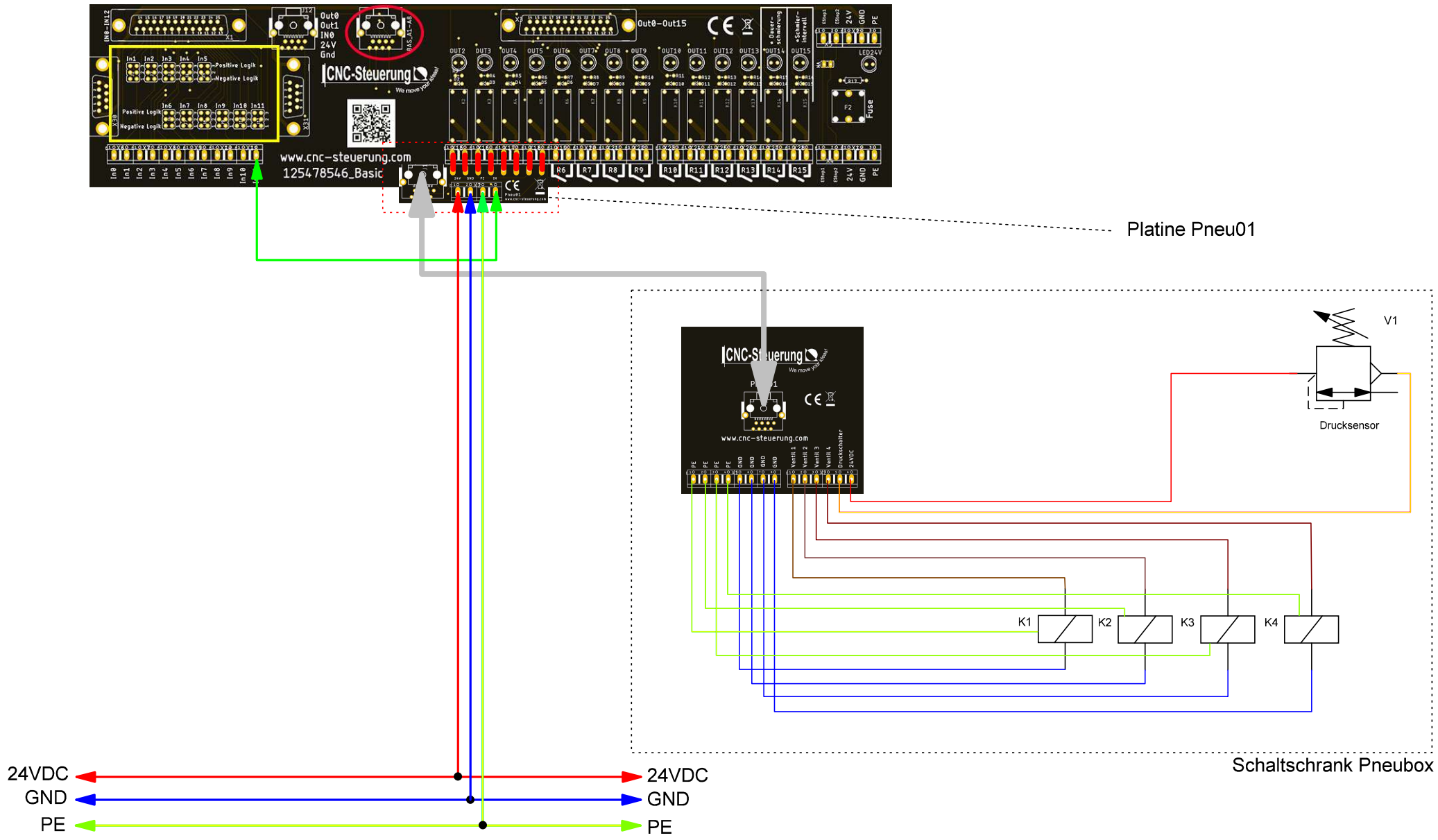

Firma	Titel	Sachnummer
Fa. CNC-Steuerung Jerichostr. 28 46399 Bocholt	Pneubox mit Drucküberwachung	Dokumentenart
	Erstellt durch BÜ	Ausgabedatum 15.09.2025
Abteilung	Genehmigt von	Maßstab / Blatt 1